Electrolux PROFESSIONAL

Modulare Großküchengeräteserie 700XP Electric Grill Top HP 1200mm

Technisches Datenblatt
ARTIKEL #
MODELL #

NAME #

SIS #

AIA #



371268 (E7GRELGS0P) Elektro-PowerGrill HP, Tischgerät, 1,5 Modul 1200mm

Hauptmerkmale

- Armierte Incoloy Heizelemente unter dem Grillrost
- Jede Heizzone hat eine unabhängige Leistungsregelung über einen Steuerknopf.
- Leistungs-Anzeigeleuchte.
- Heizkörper kippen bis zu 90° zur leichten Reinigung.
- Abnehmbare 2mm dicke Stahl U-förmige Gitter für schnelles Erhitzen der Grillfläche.
- Fest mit Abfluss verbunden, um restliche Bratenrückstände und Fette zu sammeln.
- Großer Abfluss durch Überlauf und Filter geschützt.
- Die Wanne unter den Heizelementen muss vor dem Betrieb mit Wasser gefüllt werden.
- LED Lampe, um Warnung abzugeben, wenn die Wanne leer ist.
- Wasserfüllhahn mit Knebelbedienung.
- Abnehmbare Edelstahl-Deflektoren, um Hitze aufrecht zu erhalten und die Kochzeit zu reduzieren.
- Edelstahl-Spritzschutz an den Seiten der Grillfläche. Spritzschutz kann zur Reinigung leicht entfernt werden.
- Die obere Konfiguration kann auf einem Kühl-/ Gefrierboden mit begrenzten Anordnungsoptionen installiert werden.
- Geeignet für die Installation auf der Arbeitsplatte.

Konstruktion

- Gerät 730 mm breit für große Arbeitsfläche.
- Außenverkleidung aus Edelstahl mit Scotch Brite Schliff.
- Einteilige tiefgezogene 1,5 mm dicke Deckplatte aus Edelstahl.
- Gerät mit rechtwinkligen Seitenkanten für bündige Verbindung der Gerät nebeneinander ohne Ritzen und Schmutzecken.

Serienmäßiges Zubehör

- 1 St. Schaber für HP Rostgrill PNC 206436

Optionales Zubehör

- Verbindungs-/Dichtungsmittel PNC 206086 ❑
- Träger für Brückeninstallation, 1200 mm PNC 206139 ❑
- Träger für Brückeninstallation, 1400 mm PNC 206140 ❑
- Träger für Brückeninstallation, 1600 mm PNC 206141 ❑
- Seitlicher Handlauf rechts/links Marine für XP700 PNC 206307 ❑
- Schaber für HP Rostgrill PNC 206436 ❑
- Ablaufverbindung für HP Grill PNC 206437 ❑
- Front-Handlauf, 1200 mm PNC 216049 ❑
- Front-Handlauf, 1600 mm PNC 216050 ❑
- 2 Seitenblenden für Tischgeräte PNC 216277 ❑

Genehmigung:

Modulare Großküchengeräteserie 700XP Electric Grill Top HP 1200mm

Front

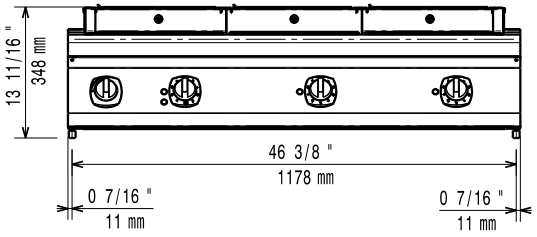

Seite

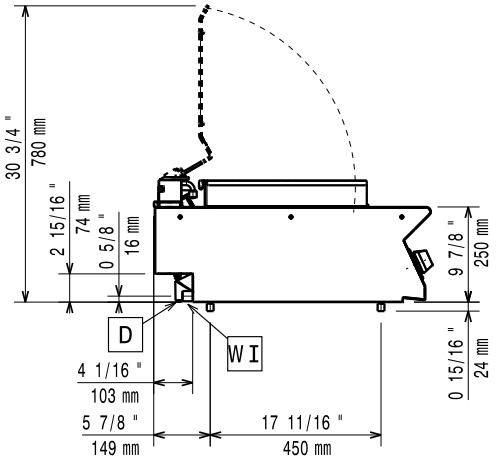

D = Ablauf
EI = Elektroanschluss
EQ = Equipotentialschraube
WI = Wasserzulauf

oben

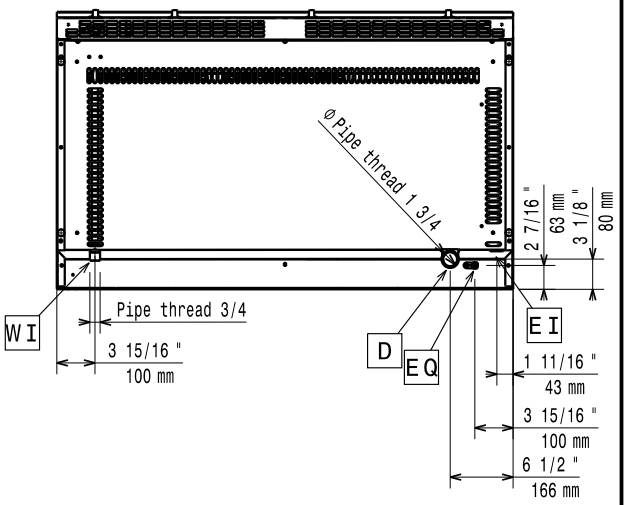

Das Unternehmen behält sich das Recht auf Änderungen der Spezifikation vor.

Modulare Großküchengeräteserie 700XP Electric Grill Top HP 1200mm

Elektrisch

Netzspannung:	400-415 V/3N ph/50/60 Hz
Vorbereitet für:	400-415V 3N~ 50/60Hz 10.35-11.25kW
Anschlusswert:	11.25 kW

Schlüsselinformation

Sollte das Gerät neben oder zwischen hitzeempfindlichen Möbeln montiert werden, ist ein Sicherheitsabstand von 150mm einzuhalten.

Außenabmessungen, Länge:	1200 mm
Außenabmessungen, Tiefe:	730 mm
Außenabmessungen, Höhe:	250 mm
Nettogewicht:	107 kg
Zertifizierungsgruppe	HEG7E3
Garflächenlänge:	1065 mm
Garflächentiefe:	400 mm

Das Unternehmen behält sich das Recht auf Änderungen der Spezifikation vor.